Мебель из нержавеющей стали и специальные рабочие места

МЕДИЦИНСКИЙ ЖЕЛОБ

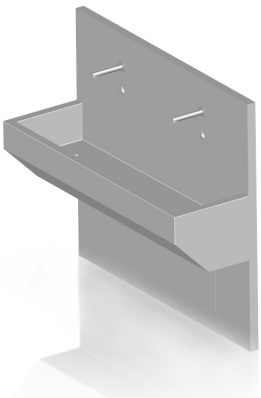

- Медицинский желоб был специально разработан, в первую очередь, для предоперационных помещений.
- Соответствует высоким требованиям, выдвигаемым к оборудованию для чистых помещений.
- Желоб оснащен сенсорными кранами.
- Он изготовлен из нержавеющей стали марки AISI 304.
- Стандартная ширина желоба составляет 800, 1500, 1850, 2100 и 2400 мм.
- Медицинский желоб устанавливается на профиле высотой 50 мм.
- Пластиковый сифон

Размерный ряд:

Ширина желоба A (мм)	800; 1500; 1850; 2100; 2400
Общая глубина желоба (мм)	500
Высота желоба (мм)	900
Общая высота задней панели (мм)	1400

ДОПОЛНИТЕЛЬНАЯ ИНФОРМАЦИЯ, ФОТОГРАФИЯ

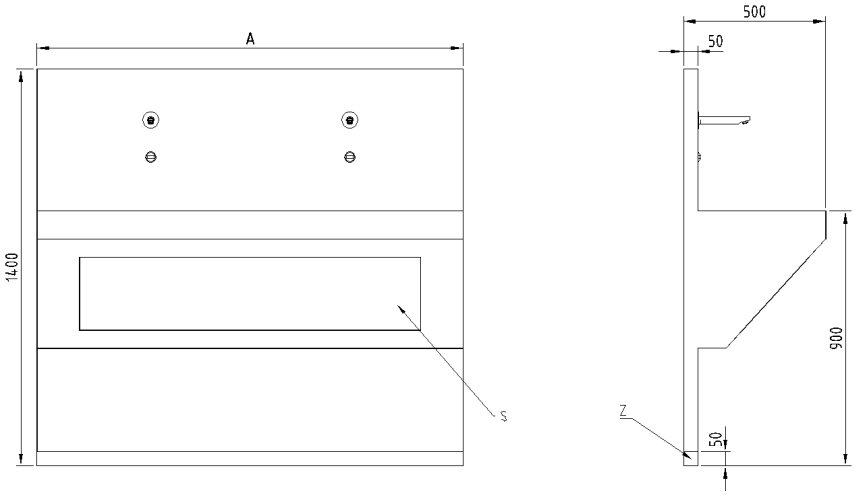

Условные обозначения:

S - Сервисная дверца
Z - Базовый профиль с высотой 50 мм

ТЕХНИЧЕСКИЕ ДАННЫЕ

Типовое обозначение
Медицинский желоб

Ширина желоба	
значение	**ширина**
Моечный желоб с 1 сенсорным краном	800 мм
Моечный желоб с 2 сенсорными кранами	1500 мм
Моечный желоб с 2 сенсорными кранами	1850 мм
Моечный желоб с 2 сенсорными кранами	2100 мм
Моечный желоб с 3 сенсорными кранами	2100 мм
Моечный желоб с 3 сенсорными кранами	2400 мм

Вариация базовой конструкции профиля
Basic профиль из нержавеющей стали
Basic профиль покрыт ПВХ
Basic профиль покрыт порошковым лаком RAL.Решение цветового оформления определяется цветом помещения.

Нестандартное исполнение
Стандартное исполнение
Нестандартное исполнение
Стандартное исполнение 0 - однозначная спецификация из предлагаемых вариантов Нестандартное исполнение Q - нестандартное решение, которое нельзя однозначно специфицировать при помощи кода

ДОПОЛНИТЕЛЬНАЯ ИНФОРМАЦИЯ, ФОТОГРАФИЯ