Edelstahlmöbel und Spezialarbeitsplätze

WASCHRINNE

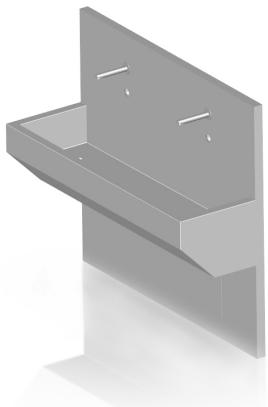

- Die Waschrinne wurde speziell für präoperative Räume entwickelt.
- Sie erfüllt die anspruchsvollen Anforderungen an die Ausstattung für Reinräume.
- Die Rinne ist mit Sensorarmaturen und Servicetüren ausgestattet.
- Sie ist aus Edelstahl AISI 304 Oberfläche SB gefertigt.
- Sie ist auf einem Grundprofil montiert und in der Trennwand verankert.
- Kunststoff-Siphon

Maßreihe:

Rinnenbreite A (mm)	800; 1500; 1850; 2100; 2400
Gesamttiefe Rinne (mm)	500
Rinnenhöhe (mm)	900
Gesamthöhe Rückwand (mm)	1400

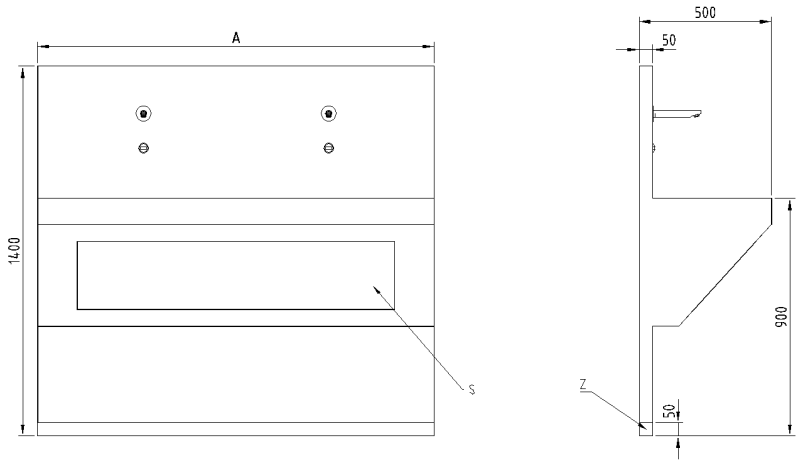

LEGENDE:

S - Servicetür
Z - Grundprofil Höhe 50 mm

TECHNISCHE DATEN

Typbezeichnung
Waschrinne

Rinnenbreite	
Breite	**Wert**
800 mm	Waschrinne mit 1 Sensorarmatur
1500 mm	Waschrinne mit 2 Sensorarmaturen
1850 mm	Waschrinne mit 2 Sensorarmaturen
2100 mm	Waschrinne mit 2 Sensorarmaturen
2100 mm	Waschrinne mit 3 Sensorarmaturen
2400 mm	Waschrinne mit 3 Sensorarmaturen

Variante der Grundprofilausführung
Grundprofil Edelstahl
Grundprofil ist mit Bodenbelag beschichtet
Grundprofil ist lackiert. Farbliche Gestaltung richtet sich nach der Raumfarbe.

Atypische Ausführung
Typische Lösung
Atypische Lösung
Typische Lösung 0 - eindeutige Spezifikation aus den angebotenen Varianten Atypische Ausführung Q - atypische Lösung, die nicht eindeutig durch einen Code spezifiziert werden kann

WEITERE INFORMATIONEN, FOTOS